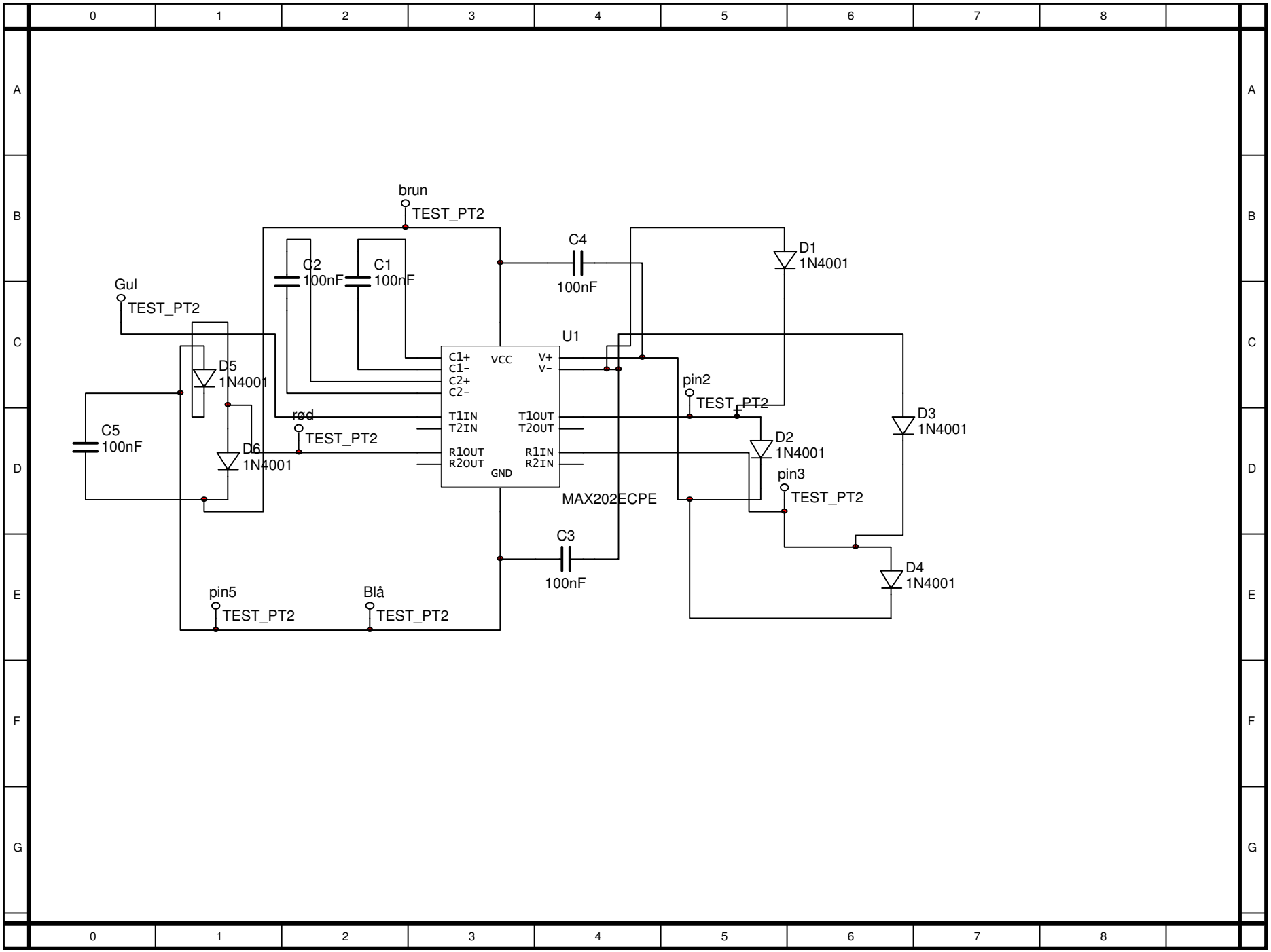
brun
TEST_PT2
C4
100nF
D1
1N4001
C2
100nF
C1
100nF
Gul
TEST_PT2
U1
C1+
C1-
C2+
C2-
VCC
V+
V-
D5
1N4001
pin2
TEST_PT2
T1IN
T2IN
T1OUT
T2OUT
D3
1N4001
C5
100nF
rød
TEST_PT2
D6
1N4001
R1OUT
R2OUT
GND
R1IN
R2IN
D2
1N4001
pin3
TEST_PT2
MAX202ECPE
C3
100nF
D4
1N4001
pin5
TEST_PT2
Blå
TEST_PT2